SAM
RESIDENCE
KELARABAD

SAM RESIDENCE

KELARABAD

SAM
RESIDENCE

KELARABAD



SAM TORGHABEH, ARCHITECT : NAVID EMAMI

شرکت توسعه ساختمانی همقدم

از سال ۱۳۸۵ فعالیت خود را در حوزه اجرای پروژه‌های ساختمانی آغاز کرد.

این شرکت در طول سال‌های فعالیت خود، با تمرکز بر اجرای پروژه‌های مسکونی، تجاری و اداری، همواره تلاش کرده است فرآیند ساخت را بر پایه دقت، انضباط و رعایت اصول مهندسی پیش ببرد.

همقدم ساخت‌وساز را تنها یک فرآیند فنی نمی‌داند؛ بلکه آن را مسئولیتی برای خلق فضاهایی بادوام، انسانی و الهام‌بخش می‌داند.



SAM TEHRANPARS, ARCHITECT : NAVID EMAMI



SAM PASDARAN, ARCHITECT : NAVID EMAMI



SAM SHARIATI, ARCHITECT : ALIREZA SHERAFATI

تمرکـز شـرکت بر کیفیت اجـرا، مدیریت صحیح منابـع و اسـتفـاده از فـناوری‌های روز ساختمانی موجب شده تا پـروژه‌ها با رویـکردی عملـیاتی و قـابل ارزیـابی پـیشرفت کـنند.

شرکت توسعه ساختمانی همقدم با نام تجاری سـام، با تکیه بر شفافیت در عـملکرد، پایبندی به تعهدات، مسـئولیت‌پذیری اجتماعی و احترام به ذی‌نـفعان، رویـکردی پایدار در مسـیر توسعه و اعـتمادسـازی در صـنعت ساختمان در پیش گرفته است.



SAM AHMAD ABAD, ARCHITECT : REZA DANESHMIR



جایگاه پروژه سام کلارآباد

ورود برند سام به کلارآباد، تصمیمی اقتصادی نبود؛ انتخابی آگاهانه بود برای خلق تجربه‌ای تازه از زیستن در دل طبیعت شمال.

سام با سابقه‌ای ریشه‌دار در کیفیت و اعتماد، کلارآباد را نه یک موقعیت جغرافیایی، بلکه بستری برای گسترش فرهنگ خوب زیستن می‌بیند سام رزیدنس نماد پیوند فناوری، رفاه و طبیعت است؛ جلوه‌ای از آینده‌ای که در آن، معماری در خدمت زندگی قرار می‌گیرد.

این حضور، تعهدی است به استمرار اعتبار سرمایه‌گذاری که نه بر زمین که بر اعتماد بنا شده است.



2
PROJECT LOCATION

SAM RESIDENCE

در میانه خط سبز شمال، میان آرامش دریا و شکوه البرز، کلارآباد به‌عنوان یکی از زیباترین نقاط مازندران می‌درخشد. شهری با طبیعتی زنده و متنوع که در هر فصل، جلوه‌ای تازه از زیبایی را به نمایش می‌گذارد.

موقعیت خاص کلارآباد بین چالوس و عباس‌آباد، آن را به نقطه‌ای استراتژیک و درعین حال آرام برای زندگی، سرمایه‌گذاری و تفریح تبدیل کرده است.

نزدیکی به دریا، جنگل‌های همیشه سبز و دسترسی آسان، مزیتی است که کلارآباد را به مقصدی جذاب و مطمئن بدل کرده است.

در مازندران امروز که توسعه و گردشگری در مسیر رشد است، کلارآباد جایگاه ویژه‌ای دارد؛ جایی که طبیعت، فرهنگ و رفاه در توازن‌اند.

اینجا... زندگی با آرامش آغاز می‌شود و با اعتماد ادامه می‌یابد.



کلارآباد تنها ۱۵۰ کیلومتر از تهران و چند دقیقه با چالوس فاصله دارد و مسیر رسیدن به آن، خود بخشی از لذت سفر است. عبور از جاده کندوان، با چشم‌اندازهای سرسبز البرز، تجربه‌ای منحصربه‌فرد از مسیر و مقصد را رقم می‌زند.

در سام رزیدنس دسترسی به سواحل، جنگل‌ها و مناطق گردشگری به‌سادگی امکان‌پذیر است...توازنی ایده‌آل برای زندگی بهتر.

Quick Access,
Infinite Possibilities

3 Min TO CASPIAN SEA

15 Min TO JUNGLE

DRIVE TO CHALOUS 16 Km

150 Km DRIVE TO TEHRAN

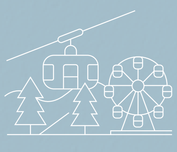

ENTERTAINMENT
TONEKABON



HOSPITALS



SHOPPING CENTERS



COMMUNITY PARKS



دسترسی به مراکز خرید و خدمات شهری

کلارآباد تنها در طبیعت غنی خلاصه نمی‌شود؛ این شهر، هم‌زمان با آرامش، رفاه و امکانات مدرن را نیز در خود دارد.

در نزدیکی پروژه، مراکز خرید معتبر، فروشگاه‌های لوکس و رستوران‌های متنوع، تجربه زندگی شهری را تکمیل و دسترسی آسان به مراکز درمانی، خدمات روزمره و مسیرهای اصلی، آسایش ساکنان را تضمین می‌کند. کلارآباد، جایی است که آرامش طبیعت و امکانات زندگی مدرن در تعادلی کامل به‌هم می‌رسند.



3

CONCEPT ARCHITECT

SAM RESIDENCE



A dreamlike view embraced
by luxury architecture



Alireza Sherafati

architect

مهندس **علیرضا شرافتی** از طراحان برجسته کشور است که در آثار خود، بر سادگی، تعادل و هماهنگی با محیط پیرامون تاکید دارد.

در پروژه سام کلارآباد، او با بهره‌گیری از مصالح متناسب با اقلیم شمال و توجه به جزئیات اجرایی، طرحی ارائه کرده است که در آن، طبیعت و معماری در گفت‌وگویی صمیمی قرار دارند.

نتیجه این رویکرد، خلق فضایی است ماندگار و متعادل...

بنایی که سادگی و دوام را در قالبی معاصر به نمایش می‌گذارد.



در این مجموعه، معماری تنها کالبدی برای سکونت نیست؛ زبانی است برای روایت زندگی.

ایده اصلی، خلق تعادلی است میان زمین، آسمان و زندگی انسانی؛ تعادلی که هویت این پروژه را شکل می‌دهد.
کانسپت پروژه بر پایه ایده « زندگی در امتداد طبیعت » شکل گرفته است.
در این نگاه، هر جزئی از طراحی، از تناسبات حجم تا انتخاب رنگ و بافت، با هدف نزدیک‌تر کردن حس زندگی شهری به آرامش طبیعت انجام شده است.
خطوط نرم و افقی در نما، حس امتداد و سکون را القا می‌کنند؛ شیشه‌های سراسری و تراس‌های دوطرفه، مرز میان داخل و بیرون را از میان برده‌اند.
نماهای پروژه با ترکیبی از مصالح طبیعی و مدرن شکل گرفته‌اند.
سنگ‌های روشن با بافت لطیف، در کنار چوب و شیشه، حس گرما، اصالت و در عین حال مدرنیته را ایجاد می‌کنند.
طراحی دقیق تناسبات افقی و عمودی، حجم‌هایی موزون و چشم‌نواز پدید آورده است که هم‌زمان با افق دریا و زمینه سبز جنگل در هماهنگی‌اند.
نورپردازی نیز با دقت طراحی شده تا در شب، تصویری آرام و باشکوه از مجموعه نمایش دهد.

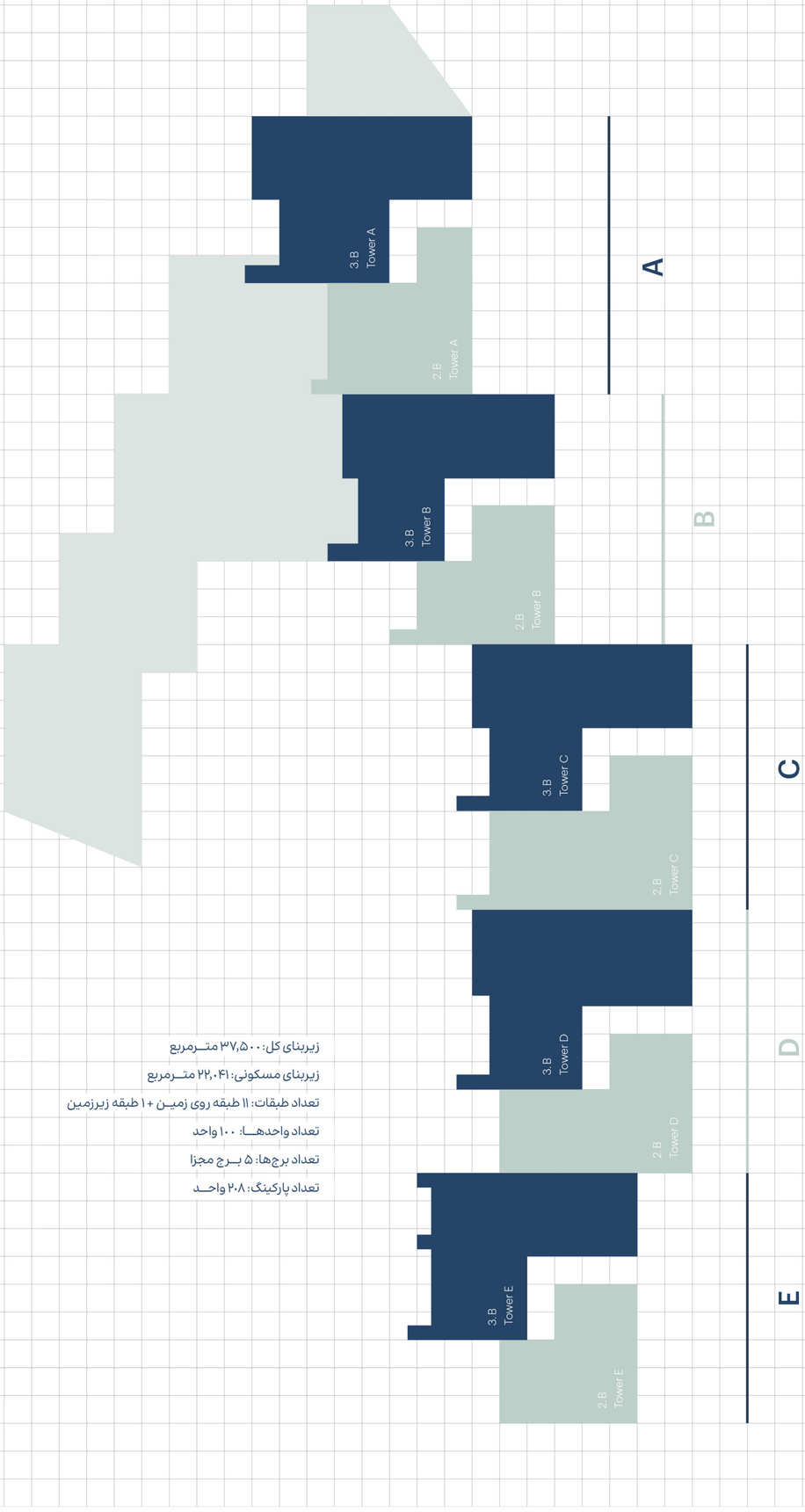

زیربنای کل: ۳۷،۵۰۰ متـرمربع

زیربنای مسکونی: ۲۲،۰۴۱ متـرمربع

تعداد طبقات: ۱۱ طبقه روی زمیـن + ۱ طبقه زیرزمین

تعداد واحدهـا: ۱۰۰ واحد

تعداد برج‌ها: ۵ بـرج مجزا

تعداد پارکینگ: ۲۰۸ واحـد

پـروژه شـامل پنج بـرج هم‌سـان و همـاهنگ اسـت که در کـنار هـم، مجـموعه‌ای مـنظم و چـشـم‌نـواز را شـکل داده‌اند. هر بـرج با جـلوه‌ای منحصربه‌فرد در چیدمـان ، نسبت به برج کناری کمی عقب‌تر یا جلوتر قـرار گرفته است تا نمای کلی مجموعه، ریتمی جذاب و چشم‌نواز داشته باشد. هر بـرج، با معماری مـدرن، نـورگیری مطلوب و بـهره‌وری حداکثری از فضا، تجربه زندگی لوکس و آرام را برای ساکنان خود فراهم می‌آورد.

چیدمان هوشمند برج‌ها نه تنها نمای کلی مجموعه را زیبا و متعادل کرده، بلکه امکان بهره‌مندی از منظره‌های طبیعی و چشـم‌اندازهای بکر کلارآباد را بـرای هر واحـد افزایش داده اسـت.این ترتیب ویژه، ترکیبی از هماهنگی، زیبایی و کارآیی را در هر برج و کل مجموعه تضمین می‌کند.

SEA & FOREST VIEW

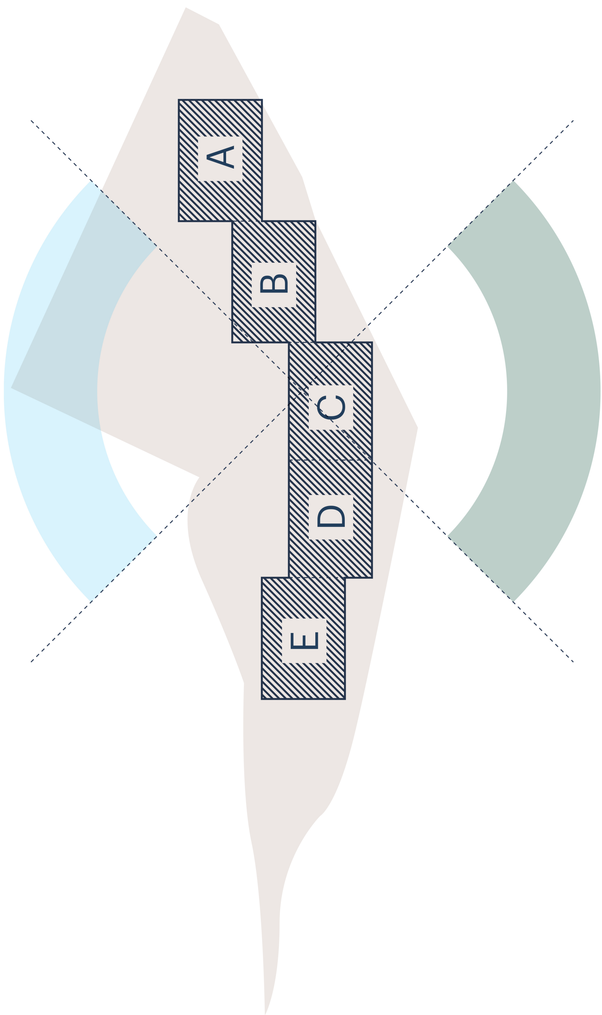

یکی از ویژگی‌های برجسته پروژه سام کلارآباد، منظره بی‌نظیر و هم‌زمان دریا و کوه است که از تمامی واحدها و در تمام طبقات قابل مشاهده است.
هر پنجره، بالکن و فضای نشیمن، قاب زیبایی از طبیعت بکر شمال ایران را پیش روی ساکنان قرار می‌دهد؛ امواج آرام خزر در یک سو و دامنه‌های سرسبز البرز در سوی دیگر، تجربه‌ای دیدنی و آرامش‌بخش را رقم می‌زند.
این چشم‌انداز دوگانه، نه تنها زیبایی بصری فراهم می‌کند، بلکه حس اتصال به طبیعت و آرامش روانی را به زندگی روزمره می‌آورد.
طراحی هوشمندانه برج‌ها و چیدمان واحدها، اطمینان می‌دهد که هیچ واحدی از این منظره منحصربه‌فرد محروم نباشد و هر طبقه، تجربه‌ای کامل از ترکیب دریا و کوه را ارائه کند.
زندگی در سام رزیدنس، به معنای لذت بردن از طبیعت در تمام لحظات روز و در هر زاویه‌ای از خانه است.

4

GENERAL SPECIFICATIONS AND UNITS

SAM RESIDENCE

RESIDENTIAL
UNIT LAYOUT

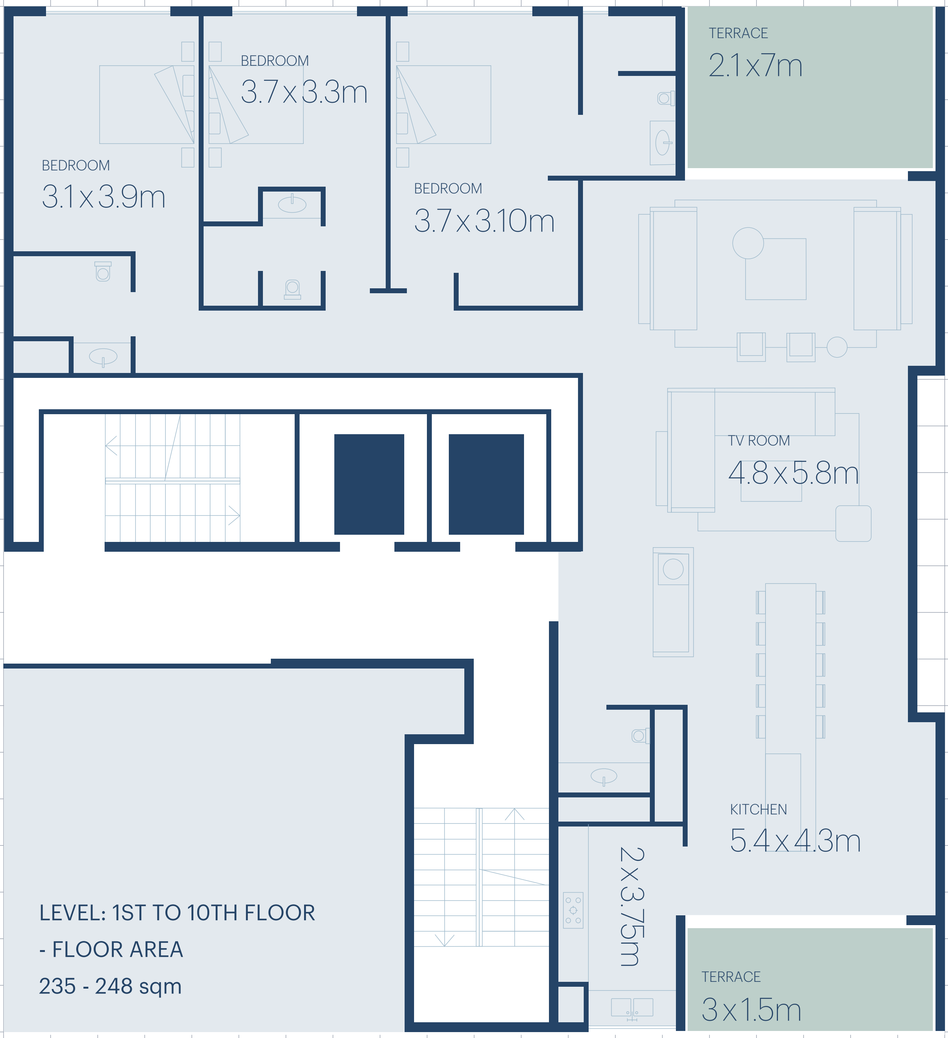

THREE BEDROOM

SAM RESIDENCE





SAM RESIDENCE



واحدهای پروژه سام رزیدنس، نمونه‌ای از طراحی مهندسی دقیق و هوشمندانه است که آسایش، کارآیی و کیفیت زندگی را به بالاترین سطح می‌رساند.

در این واحدها تمام اتاق‌ها به سبک مستر با سرویس‌های بهداشتی اختصاصی و فضای کافی‌طراحی شده‌اند.





RESIDENTIAL
UNIT LAYOUT

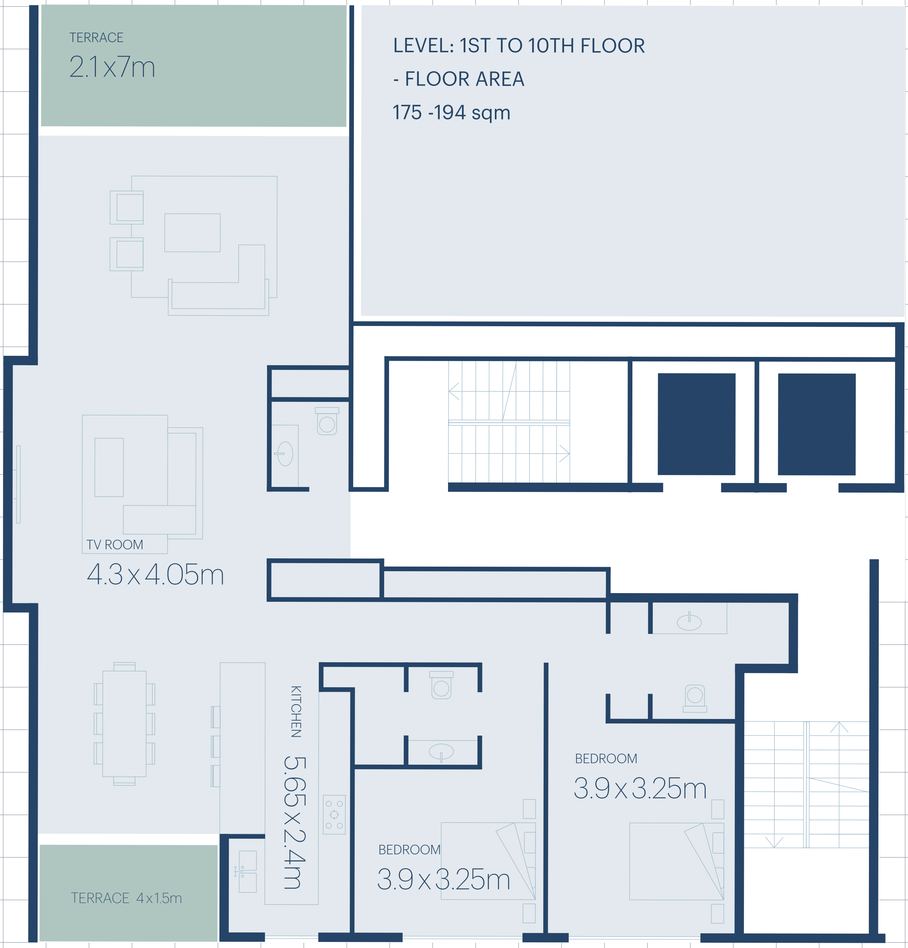

TWO BEDROOM

SAM RESIDENCE





SAM RESIDENCE







5

RECREATIONAL & HEALTH FACILITIES

SAM RESIDENCE



مجموعه استخرهای مجزا برای بانوان و آقایان

استخر و اتاق ماساژ اختصاصی در محیطی آرام، خصوصی و استاندارد برای ساکنین فراهم است تا بتوانند از آرامش و نشاط بهره‌مند شوند. طراحی مدرن، نورپردازی مطلوب و تهویه استاندارد این فضاها، تجربه‌ای از آرامش و سلامت را در دل مجموعه فراهم می‌کند.
این استخرها نه‌تنها محلی برای تفریح و ورزش، بلکه نمادی از توجه ویژه به رفاه، حریم شخصی و کیفیت زندگی ساکنان است.





روف‌گـاردن شامل مسـیر پیاده‌روی اختصاصـی

پروژه سـام رزیدنس با طراحی مسـیر پیـاده‌روی اختصاصـی، فـضای آرام و سرسبزی را برای ساکنان فـراهـم کرده است. این مسیر سرسبز با دسترسی آسـان به بخش‌های مـختلف، فرصت ایـده‌آلی برای پیاده‌روی صبحـگـاهـی، دویدن سـبک و تنفس هوای پاک شـمال فراهم می‌کند.
ترکیب طـبیعت، سـکوت و طـراحـی هـماهـنگ، این مـسیـر را به یکـی از لذت‌بخش‌ترین فـضاهـای پروژه تبـدیل کـرده اسـت.





مجموعه باشگاه‌های ورزشی مجزا و اتاق بازی بزرگسال

باشگاه‌های ورزشی مجزا برای بانوان و آقایان به‌گونه‌ای طراحی شده است تا هر فرد بتواند در محیطی اختصاصی، آرام و مجهز به استانداردهای روز، فعالیت ورزشی‌خود را دنبال کند.

این فضاها با تجهیزات مدرن، نور طبیعی و طراحی ارگونومیک، تجربه‌ای لذت‌بخش از ورزش و تندرستی را در دل مجموعه فراهم می‌آورند.

هدف این طراحی، ارتقای کیفیت زندگی و ایجاد محیطی پویا و سلامت‌محور برای ساکنان است.







اتـاق بـازی کـودکـان

اتـاق بـازی کـودکان، فضایی ایمن و شاد برای خردسالان فراهم کرده است. این محیط طـراحی شده تا کـودکان در کـنار سـرگرمی و بـازی، خـلاقیت و مهارت‌های اجـتماعـی خـود را پـرورش دهند و خـانواده‌ها بتوانند لحظاتی آسـوده و خـوشـایند را تـجربه کـنند.

6
AMENITIES

SAM RESIDENCE



پارتـــی‌روم اختصـاصی

فضایی بـرای برگـزاری دورهمی‌ها و مناسبت‌های خاص؛ با طراحی مـدرن و امکانات کامل، تجربه‌ای از زندگی اجتماعی پویا و خصوصی را برای ساکنان فراهم می‌کند.





سالن سینما

تجربه‌ای منحصربه‌فرد از تماشای فیلم در محیطی آرام و مجهز را به ارمغان می‌آورد. نورپردازی دقیق، صداگذاری حرفه‌ای و طراحی ارگونومیک صندلی‌ها، فضایی ایجاد کرده است که فراتر از یک سینما، تجربه‌ای از کیفیت، آرامش و لذت را ارائه می‌دهد.







بیـزینس لانـژ

محیطی مدرن بـرای جلسـات کاری و فعالیت‌های حرفه‌ای است.
این فضا با امکانات کامل و طراحی کارآمد، تلفیقی از زندگی خاص و حرفه‌ای را در یک مجموعه ارائه می‌دهد.
اینـترنت مرکزی پرسـرعت و پایدار در فضاهای عمومی، دسترسـی آسـان و مطمئن به ارتباطات دیجیتال را برای ساکنان فراهم می‌کند.

لابـی مجـلل

لابـی هـزار متری مجموعه با ارتفاع ۷،۵ متر، جلوه‌ای از شـکوه و نظم را به نمایش می‌گذارد.
نور طبیعی، متریال باکـیفیت، مبلمان اخـتصاصی و حضور لابـی‌مـن‌های حـرفه‌ای فـضای دل‌نـشین و امـنی را پدید آورده اسـت.





- کافه اختصاصی
- سالن اجتماعات و مراسمات
- سیستم امنیتی، نگهبانی ۲۴ ساعته و حفاظتی دائمی
- کتابخانه ساکنین
- سیستم مدیریت ساختمان (BMS)
- آلاچیق اختصاصی در روف گاردن
- اپلیکشین اختصاصی
- لاندری
- Pet zone
- ایستگاه شارژ ماشین برقی
- آسانسور باری
- پارکینگ هوشمند و سرپوشیده
- سیستم جمع آوری آب باران
- پارکینگ میهمان
- مخازن آب
- ژنراتور برق



6

CONSTRUCTION QUALITY AND TECHNICAL SPECIFICATIONS

SAM RESIDENCE

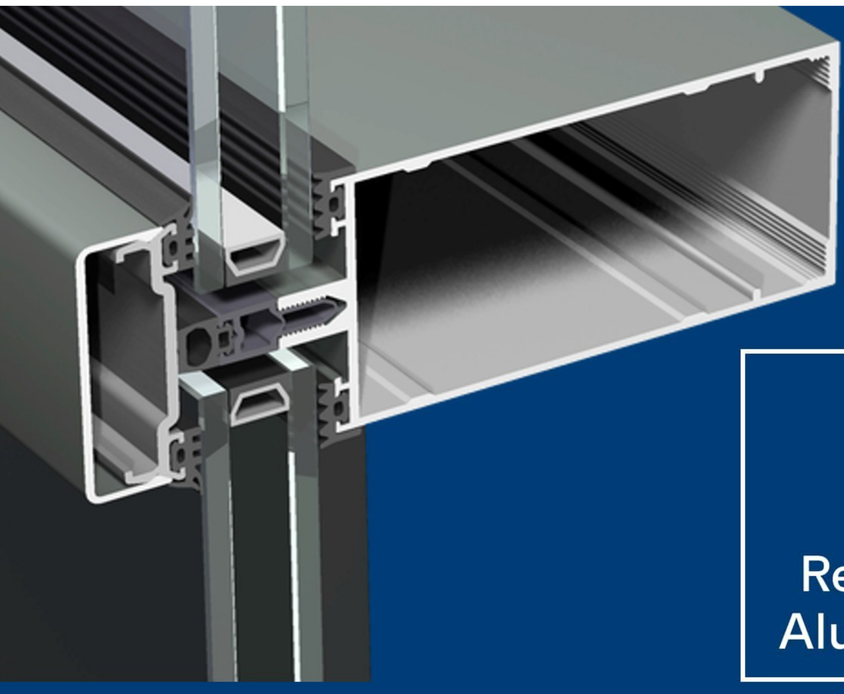

Reynaers
Aluminium





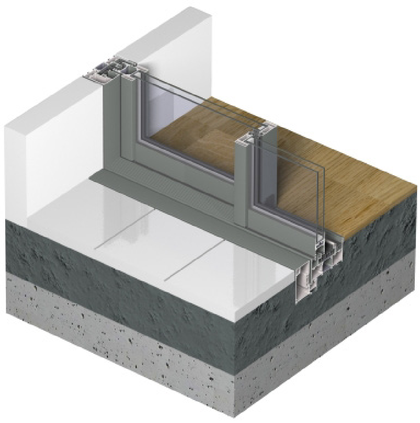

پنجره‌های رینرز بلژیک

پنجره‌های پروژه از برند رینرز بلژیک ساخته شده‌اند تا ترکیبی از زیبایی، دوام و عملکرد بی‌نظیر ارائه دهند.

این پنجره‌ها با عایق‌بندی عالی حرارت و صوت، نور طبیعی فراوان و تهویه بهینه، تجربه‌ای آرام و دلنشین از زندگی در هر واحد را فراهم می‌کند و جلوه‌ای لوکس و مدرن به نمای داخلی و خارجی برج‌ها می‌بخشد.

سیستم تهویه VRF سامسونگ یا مشابه

این سیستم مدرن با بهره‌وری انرژی بالا، کنترل دقیق دما، تهویه مطلوب و عملکرد بی‌صدا، در تمام فصول تجربه‌ای راحت و دلنشین را برای ساکنان ایجاد می‌کند.



شیرآلات، کاشی و سرامیک

شیرآلات خارجی، ترکیبی از طراحی مدرن و استانداردهای روز دنیا بوده که باکیفیت بالا و دوام طولانی، تجربه‌ای راحت و لوکس در سرویس‌های بهداشتی و آشپزخانه را برای ساکنان فراهم می‌کند.

کاشی و سرامیک‌های استفاده شده در پروژه از برندهای معتبر ایرانی با استانداردهای جهانی انتخاب شده‌اند. این محصولات با کیفیت بالا و دوام طولانی، جلوه‌ای خاص و زیبا به سرویس‌های بهداشتی، آشپزخانه و فضای واحدها می‌بخشند.

سیستم امنیتی و مانیتورینگ

سیستم‌های پیشرفته امنیتی و اتاق مانیتورینگ مرکزی؛ نظارت ۲۴ ساعته و کنترل دقیق تمامی نقاط مجموعه را امکان‌پذیر می‌کند.
این طراحی هوشمند، امنیت کامل ساکنان را تضمین کرده و اطمینان می‌دهد که تمامی مشاعات و واحدها تحت پایش مستمر و محافظت حرفه‌ای قرار دارند.



سیستم تصفیه فاضلاب با فناوری نوین

این سیستم، با فراهم آوردن فرآیند بازیافت و تصفیه بهینه آب، از تخلیه مستقیم آلاینده‌ها جلوگیری می‌کند و نقش مهمی در حفظ محیط زیست، کاهش مصرف منابع آب و ارتقای کیفیت زندگی ساکنان دارد.





دیوارهـــای عایق

دیوارهای ساخته شده با بلوک برند لیکا عایق حرارت و صوت هستند. این طراحی، دمای داخلی واحدها را متعادل نگه داشته و از نفوذ صداهای محیطی جلوگیری می‌کند، همین امر تجربه‌ای آرام و راحت را برای ساکنان سام رزیدنس به ارمغان می‌آورد.

تحکیم بستر و اجرای سیستم ایزولاسیون گود

هر متر مربع از این بنا بادقت و وسواس طراحی و اجرا شده است. این پروژه، تجسمی از ترکیب زیبایی معماری، کیفیت بی‌نقص و فناوری پیشرفته است؛ جایی که هر جزئیات، نشان از تعهد به زندگی لوکس و پایدار دارد.

فونداسیون و سازه؛ پایه‌ای برای اعتماد سام رزیدنس با بهره‌گیری از پیشرفته‌ترین فناوری‌های سازه‌ای و مهندسی، اطمینان از پایداری و ایمنی کامل ساختمان را تضمین می‌کند.

زمین مجموعه با روش جت گروتینگ بهسازی شده است؛ تزریق دوغاب سیمان با فشار بالا در عمق ۵ تا ۱۵ متری، مقاومت خاک را افزایش داده و نفوذپذیری آن را کاهش می‌دهد.

بیش از ۱۸۰۰ ستون بتنی زیر فونداسیون قرار گرفته تا استحکام بی‌نظیر سازه فراهم شود.

سازه اصلی از اسکلت بتنی ویژه قاب خمشی همراه با دیوارهای برشی ساخته شده است؛ سیستمی که مقاومت ساختمان در برابر نیروهای جانبی مانند زلزله را تضمین می‌کند.

برای فونداسیون گسترده، بیش از ۲۴ هزار تن میلگرد و ۴۵ هزار مترمکعب بتن مصرف شده و سقف‌های دال تخت بتنی با کاهش لرزش، بهبود عملکرد آکوستیک و افزایش مقاومت حرارتی، آسایش و دوام ساختمان را دوچندان کرده است.



SAM RESIDENCE



SAM RESIDENCE

سـام رزیدنس به کیفیت مواد و دوام ساختمان اهمیتی ویژه داده اسـت.
ضمن اجرای زهکشی در پیرامون پروژه، زیر فونداسیون از ژئـوممبرین‌های
چندلایه استفاده شده تا مانع نفوذ رطوبت و آب به سازه شود.
توجه به جزئیات، تضمین می‌کند که سام پروژه نه تنها لوکس و زیباسـت،
بلکه در طول سال‌ها مقـاوم و پایدار باقی می‌ماند.





خدمات پس از فروش و تعهدات سازنده

حداقل ۳ سال تعهد به مدیریت و بهره‌برداری توسط تیم تخصصی

با پشتیبانی تیم متخصص و مجرب، سام رزیدنس برای سه سال پس از تحویل در شرایطی بهینه و پایدار مورد بهره‌برداری قرار می‌گیرد. هر جزئیات سیستم با دقت کامل مدیریت می‌شود و ساکنان تجربه‌ای ممتاز، آرامش مطلق و امتیاز ویژه‌ای در بهره‌برداری حرفه‌ای و هوشمندانه خواهند داشت.

گارانتی و ضمانت کتبی کیفیت ساخت

سیستم‌های سام رزیدنس پس از تحویل با عملکردی بی‌نقص، پایدار و مطابق بالاترین استانداردهای فنی تضمین می‌شوند.
این تعهد، نمادی از تخصص، دقت و استانداردهای بالای سام پروژه است، امتیازی که این پروژه را از دیگران متمایز می‌کند.

تعمیر و نگهداری ۲۴ ساعته تاسیسات توسط تیم متخصص

تمام تاسیسات سام رزیدنس ، به صورت ۲۴ ساعته توسط تیم متخصص و مجرب کنترل می‌گردد.





معرفی کارگزار فروش و بهره‌برداری

در سام رزیدنس، تجربه زندگی خاص تنها به طراحی و ساخت محدود نیست؛ مالکیت و بهره‌برداری نیز به صورت حرفه‌ای مدیریت می‌شود. شرکت **راتا مدیریت ایرانیان** به عنوان کارگزار انحصاری فروش پروژه، پلی میان سرمایه‌گذاران، خریداران و سام است.

شرکت راتا، با سابقه‌ای درخشان در استفاده از فناوری‌های نوین و خدمات اختصاصی در مدیریت پروژه‌های چندمنظوره، مسکونی و تجاری، به نمادی از اعتماد و امنیت در بازار املاک تبدیل شده و اطمینان می‌دهد هر مالک، تجربه‌ای ممتاز از خرید، سکونت و خدمات پس از فروش داشته باشد.

RATA
شرکت بهره برداری و فروش راتا مدیریت ایرانیان
Rata Mall Management Iranian Co.

تماس و ارتباط با شرکت راتا مدیریت ایرانیان
برای کسب اطلاعات بیشتر، بازدید از واحدها و مشاوره تخصصی، از راه‌های ارتباطی رسمی شرکت راتا مدیریت ایرانیان استفاده کنید:

آدرس دفتر مرکزی: تهران، تجریش، خیابان باهنر، مجتمع نیاوران سنتر، طبقه اول، واحد ۱۱۲

دفتر مرکزی: ۰۲۱-۲۱۲۶۳۷۶۴۱۳

وب‌سایت رسمی www.ratagroup.ir

پست الکترونیک (ایمیل): info@ratagroup.ir

دفتر فروش کلارآباد: ۰۱۱ - ۵۴۶۰۰۰۰۳	۰۲۱ - ۷۱۶۳۴

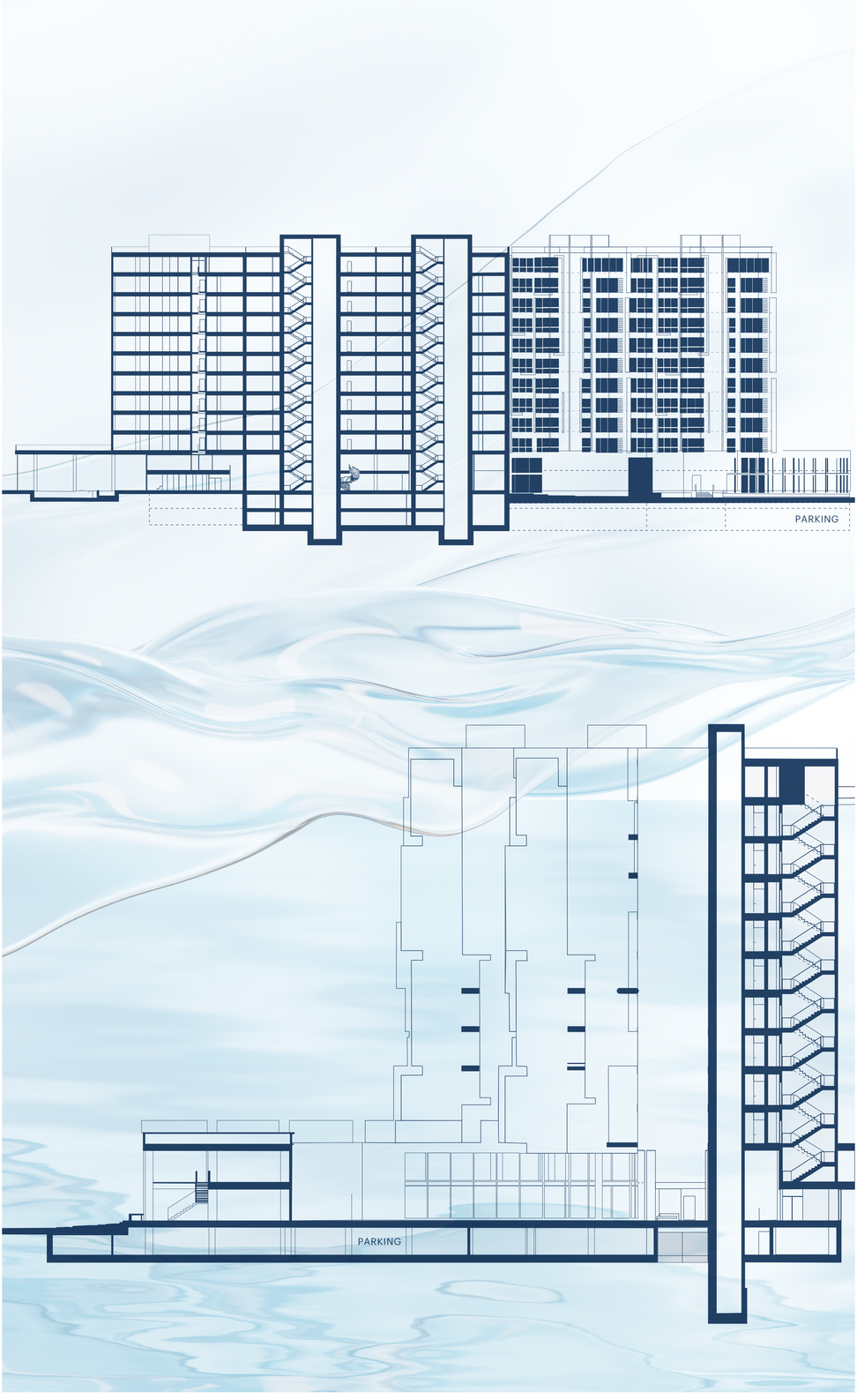

MOVAN
Project
Management
And
Implementation

SAM
PROJECTS

RATA
شرکت بهره برداری و فروش راتا مدیریت ایرانیان
Rata Mall Management Iranian Co.